X9 EARTH AS

Luminaria para montaje empotrado en suelo.
Cuerpo: aluminio inyectado sin cobre con alta resistencia a la corrosión.
Aro: acero inoxidable AISI 316L. Tornillos de acero inoxidable.
Junta de estanqueidad: goma de silicona.
Cubierta: cristal templado transparente.
Distribución de luz: asimétrica.
Fuente de luz: LED.
Indice de Reproducción Cromática (CRI): CRI>80.
Temperatura de color (K): 3000K, 4000K.
Tolerancia de color (SDCM): 3 elipses de MacAdam.
Bajo pedido: CRI>80: 2700K, 6500K; CRI>90: 2700K, 3000K, 4000K, 6500K.
Equipo de alimentación: On-Off (HF), regulable 1-10V (HFR) o DALI (HFRD); 24Vdc (driver no incluido).
Grado de protección (IP): IP67.
Prensaestopas: PG11.
Resistencia máxima al peso estático: 3000Kg.
Montaje: instalación a suelo por medio de la caja de empotramiento de polietileno (incluida). Cable de alimentación de neopreno (0,5m).
Areas de aplicación: porches, terrazas, fachadas, jardines y otros.

Luminaire for recessed ground mounting.
Housing: high corrosion resistance die-cast copper-free aluminum.
Ring: AISI 316L stainless steel. Stainless steel screws.
Sealing: silicone rubber.
Cover: clear tempered glass.
Light distribution: asymmetric.
Light source: LED.
Colour rendering index (CRI): CRI>80.
Colour temperature (K): 3000K, 4000K.
Colour tolerance (SDCM): 3 MacAdam's ellipses.
On request: CRI>80: 2700K, 6500K; CRI>90: 2700K, 3000K, 4000K, 6500K.
Control gear: On-Off (HF), 1-10V dimmable (HFR) or DALI dimmable (HFRD); 24Vdc (driver not included).
Protection degree (IP): IP67.
Cable gland: PG11.
Max static weight resistance: 3000Kg.
Mounting: directly to ground by means of polyethylene recessing box (included). Neoprene power cable (0,5m).
Areas of application: porchs, balconies, facades, gardens and others.

5 Años Garantía / Years Warranty · Vida Útil / Lifetime 50.000h L80 B20 · NO UV IR · CRI>80
LED · IP67 · III · IK10 · CE · 3000 KG · SDCM ≤ 3
HF ON/OFF · HFR 1-10V · HFRD DALI · 220-240V 50-60Hz · 24V DC

W	lm* 3000K	lm* 4000K	CRI	Tª Amb	▲	Ø D	H	Ø D1	H1
4	240	250	> 80	-20ºC +55ºC		95	105	85	119
6	430	450	> 80	-20ºC +55ºC		130	129	119	136
13	930	980	> 80	-20ºC +55ºC		160	149	147	156
20	1425	1500	> 80	-20ºC +55ºC	AS	180	156	165	168
25	1800	1900	> 80	-20ºC +55ºC		210	175	193	195
35	2470	2600	> 80	-20ºC +55ºC		250	183	223	212

*Flujo luminoso neto a temperatura ambiente ta=25ºC. *Output luminous flux at ambient temperature ta=25ºC.



D95



D130 / D160 / D180 / D210 / D250

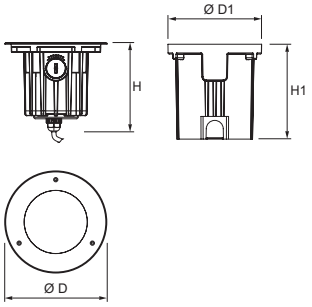

Ejemplo para componer una referencia. Example to compose a reference.

Modelo	D	Potencia	K	CRI	Alimentación
Model	D	Power	K	CRI	Control gear
X9 EARTH AS	D160	13W	4000K	CRI80	HF

REV. 10/2026

La rápida evolución tecnológica del LED modifica de manera continua sus prestaciones.
Los datos aquí facilitados son orientativos.
BiAR Lighting, S.L. se reserva el derecho para realizar ligeras modificaciones técnicas sin previo aviso.

The rapid technological evolution of LED changes continuously its performance.
The data provided here are approximate.
BiAR Lighting, S.L. reserve the right to make slight changes in technical data without previous notice.